真空センサ VS-V-SA

測定範囲: -1～0 bar

UNIVERSAL

真空センサ VS-V-SA

業界特有のアプリケーションへの適合性

アプリケーション

- 真空パッドに近い位置で真空値を計測するための電子真空センサ
- 遠隔での信号の評価
- 保存された制御プログラムなど出力信号の処理
- 搬送プロセス内の真空圧のモニタリング
- 自動搬送のあらゆるエリアで使用

デザイン

- ハウジングと電気接続ケーブル付きの小型センサ
- ネジ接続または差し込み接続のいずれかで使用可能
- アナログ出力信号 (電圧出力)

製品特徴

- 超小型・軽量のセンサのため、高加速度の搬送システムに最適
- 最高水準の測定精度で、正確な出力信号を実現
- ネジ (M3またはM5) または差し込み式アダプタ (直径4 mmまたは6 mmのチューブ) によるフレキシブルな取り付け

発注コード 真空センサ VS-V-SA

VS	–	V	–	SA	–	M5-AG
1		2		3		4

1 – 製品仕様

タイプ	種類
VS	センサ

2 – 測定範囲

タイプ	測定範囲
V	真空圧 (-1～0 bar)

3 – 出力

タイプ	種類
SA	アナログセンサ

4 – 流体接続

タイプ	種類
STR4	差し込み式アダプタ: Ø 4 mm
STR6	差し込み式アダプタ: Ø 6 mm
M3-AG	M3オネジ
M5-AG	M5オネジ

真空スイッチ VS-V-SAはすぐに接続できる製品として納品されます。

© J. Schmalz GmbH / 技術的な変更がある場合がございます / 上で生成された 19.12.2023

シュマルツに連絡してください。 Schmalz K.K / 〒224-0027 横浜市都筑区大棚町3001-7/ +81 45 565-5150 / schmalz@schmalz.co.jp

真空センサ VS-V-SA

測定範囲: -1～0 bar

発注データ 真空センサ VS-V-SA

型式	製品コード
VS-V-SA STR4	10.06.02.00226
VS-V-SA STR6	10.06.02.00227
VS-V-SA M3-AG	10.06.02.00225
VS-V-SA M5-AG	10.06.02.00224

テクニカルデータ 真空センサ VS-V-SA

型式	測定媒体	測定範囲 [bar]	最大加圧保護 [bar]	入力/出力	繰り返し精度	電気接続
VS-V-SA	非腐食性ガス、非含油乾燥ガス	-1,00 ... 0,00 bar	5	アナログ：1～5V	測定範囲 ± 1%	ケーブル

型式	電圧	保護等級 IP	温度の影響	作動温度 [°C]	ケーブル長 Lk [m]	本体質量 [g]
VS-V-SA	10-24 V-DC	IP 40	測定範囲 ± 3%	0 ~ 50 °C	3	5

シュマルツに連絡してください。 Schmalz K.K / 〒224-0027 横浜市都筑区大棚町3001-7/ +81 45 565-5150 / schmalz@schmalz.co.jp

真空センサ VS-V-SA

測定範囲: -1～0 bar

デザインデータ 真空センサ VS-V-SA

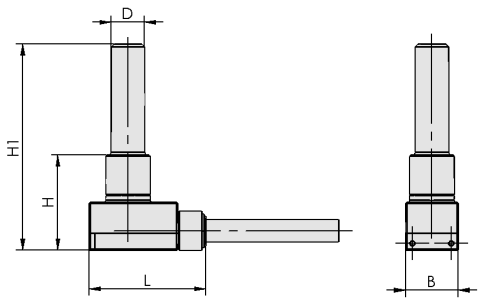

VS-V-SA-STR4, VS-V-SA-STR6

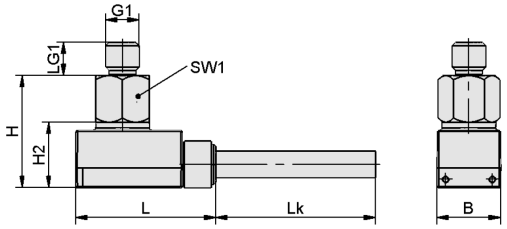

VS-V-SA-M3, VS-V-SA-M5

シュマルツに連絡してください。 Schmalz K.K / 〒224-0027 横浜市都筑区大棚町3001-7/ +81 45 565-5150 / schmalz@schmalz.co.jp

真空センサ VS-V-SA

測定範囲: -1～0 bar

デザインデータ 真空センサ VS-V-SA

型式	B [mm]	D [mm]	G1	H [mm]	H1 [mm]	H2 [mm]	L [mm]	Lk [m]	LG1 [mm]	SW1 [mm]
VS-V-SA STR4	9.5	4	-	17.2	32.2	10	21	3	-	-
VS-V-SA STR6	9.5	6	-	17.2	37.2	10	21	3	-	-
VS-V-SA M3-AG	9.5	-	M3-M	16.9	-	10	21	3	3	8
VS-V-SA M5-AG	9.5	-	M5-M	16.9	-	10	21	3	5	8

シュマルツに連絡してください。 Schmalz K.K / 〒224-0027 横浜市都筑区大棚町3001-7/ +81 45 565-5150 / schmalz@schmalz.co.jp